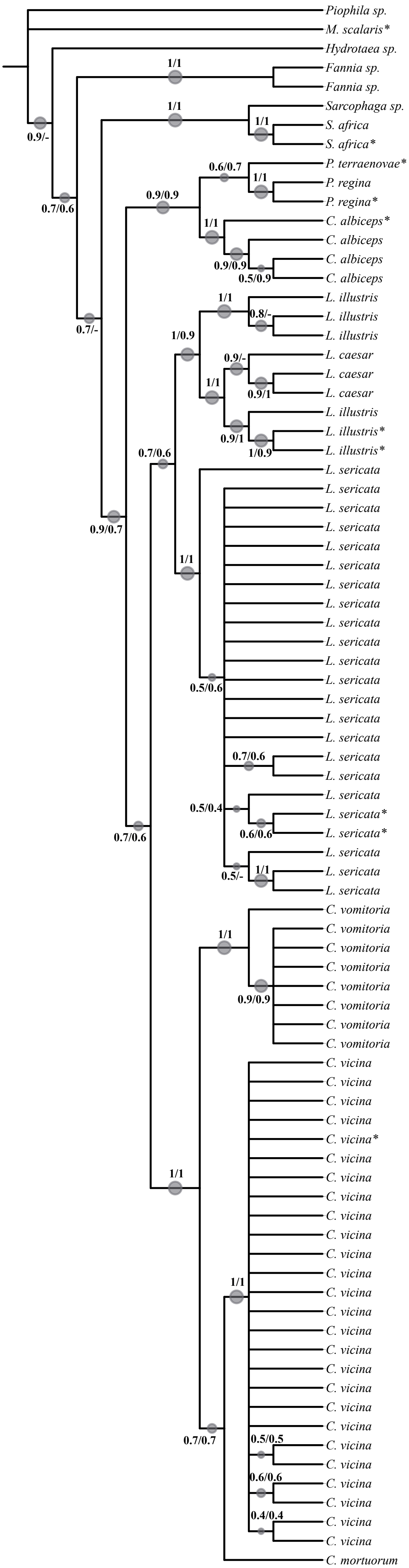
Piophila sp.
M. scalaris*
Hydrotaea sp.
Fannia sp.
Fannia sp.
Sarcophaga sp.
S. africa
S. africa*
P. terraenovae*
P. regina
P. regina*
C. albiceps*
C. albiceps
C. albiceps
C. albiceps
L. illustris
L. illustris
L. illustris
L. caesar
L. caesar
L. caesar
L. illustris
L. illustris*
L. illustris*
L. sericata
L. sericata
L. sericata
L. sericata
L. sericata
L. sericata
L. sericata
L. sericata
L. sericata
L. sericata
L. sericata
L. sericata
L. sericata
L. sericata
L. sericata
L. sericata
L. sericata
L. sericata
L. sericata*
L. sericata*
L. sericata
L. sericata
L. sericata
C. vomitoria
C. vomitoria
C. vomitoria
C. vomitoria
C. vomitoria
C. vomitoria
C. vomitoria
C. vomitoria
C. vicina
C. vicina
C. vicina
C. vicina
C. vicina*
C. vicina
C. vicina
C. vicina
C. vicina
C. vicina
C. vicina
C. vicina
C. vicina
C. vicina
C. vicina
C. vicina
C. vicina
C. vicina
C. vicina
C. vicina
C. vicina
C. vicina
C. vicina
C. vicina
C. vicina
C. vicina
C. vicina
C. mortuorum
0.9/-
1/1
1/1
1/1
0.7/0.6
0.6/0.7
1/1
0.9/0.9
1/1
0.9/0.9
0.5/0.9
0.7/-
1/1
0.8/-
1/0.9
0.9/-
1/1
0.9/1
0.9/1
1/0.9
0.7/0.6
0.9/0.7
1/1
0.5/0.6
0.7/0.6
0.5/0.4
0.6/0.6
0.7/0.6
0.5/-
1/1
1/1
0.9/0.9
1/1
1/1
0.7/0.7
0.5/0.5
0.6/0.6
0.4/0.4